<特注仕様>

1.埋込AC100Vリモコン　便器洗浄タッチスイッチ対応品

＊定格：ウォシュレット　AC100V-1269W　50/60Hz
　　リモコン　　AC100V-4.9W

・最低必要水圧0.05MPa(流動時)
　0.05MPa以下の水圧の場合、ウォシュレットの水勢が弱くなります。
　また、停電時の手動レバーでの便器洗浄はできません。
　0.03MPa以下の水圧の場合、便器ボウル面の洗浄能力が弱くなります。

・最高水圧は0.75MPaです。

注1：左給水専用品です。

注2：75，100塩ビ管(VU，VP75・100)共用
　　塩ビ管の排水ソケットとの接合：床上60±5mm

注3：呼出ボタン(他社製品)の大きさ・配置に応じて、
　　決めてください。

＊窓枠などと便ふたの干渉にご注意ください。
　便ふたが当たって開ききらないことがあります。

＊給排水位置が適切でないと、止水栓が製品に
　干渉することがあります。

＊製品背面に電源を設けないでください。
　コンセントが製品と干渉し、抜き差しができない場合があります。

＊電源コンセントは水や小水がかからない位置に設置してください。
　また、壁給水の真下部に電源コンセントを設置したり、給水用ホースと
　電源コンセントを接触させないでください。感電・発火の原因になります。

＊本体左右側面は、給水フィルター・脱臭フィルターお手入れ時の取りはずしや
　停電時の便器洗浄操作、及び電池ボックスの取り付けなどのため
　150mm以上の空間を確保してください。

注4：立て配管などがある場合は、立て配管などから150mm以上の
　　空間を確保してください。

※1：便ふた全開でお掃除リフト時

別品番
(AC100Vリモコン)
リモコン取付用施工部材
・乾式・湿式工法壁用
・パーティション用

別品番
(タッチスイッチ)
リモコン取付用施工部材
・乾式・湿式工法壁用
・パーティション用

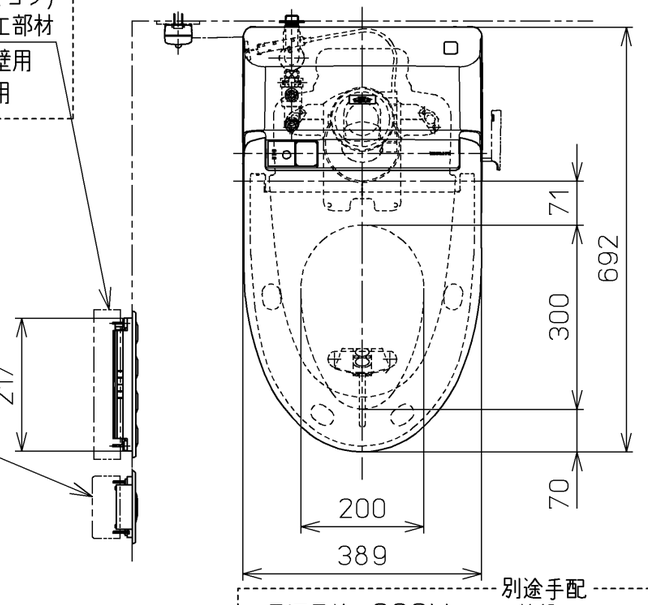

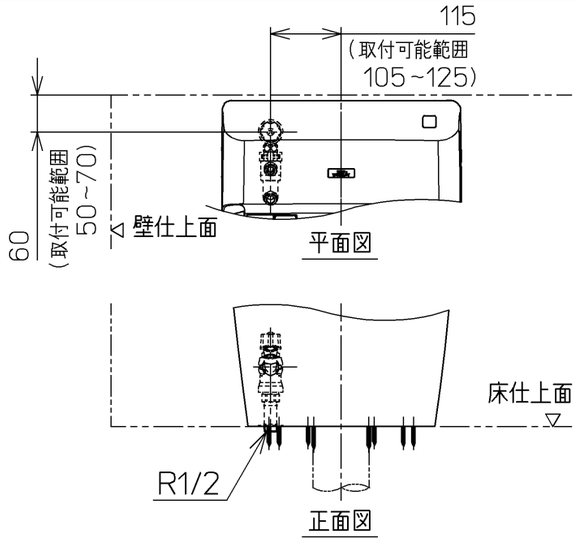

床給水仕様の場合

別途手配
電源電線：600Vビニル絶縁ビニルシースケーブル平形
VVF　2芯　φ1.6　又は　φ2.0

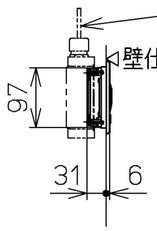

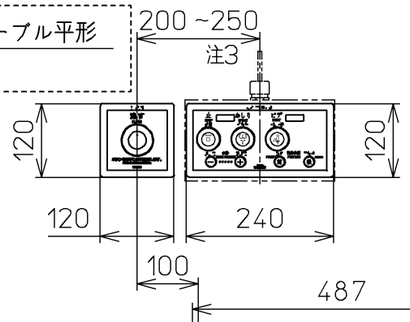

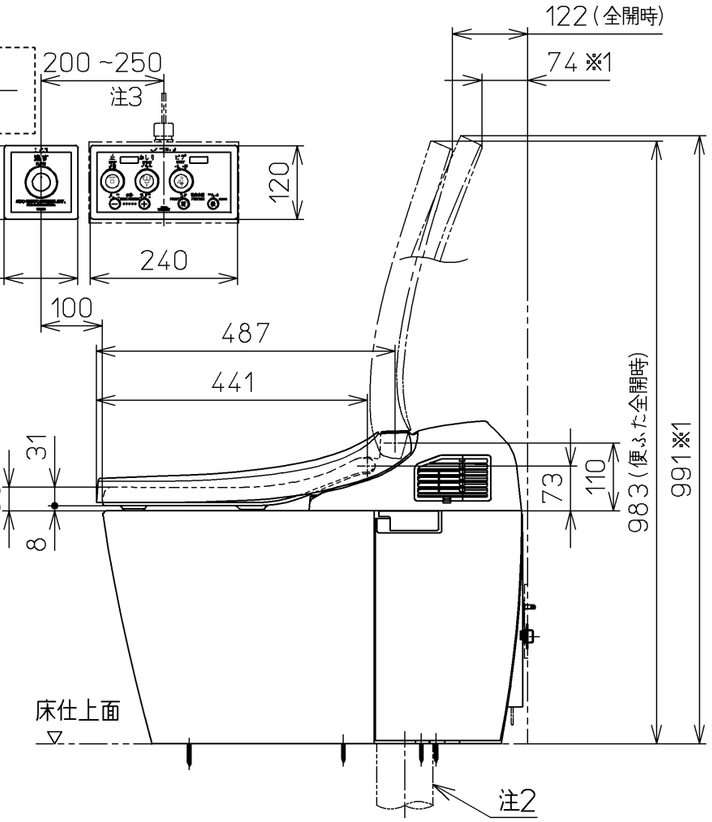

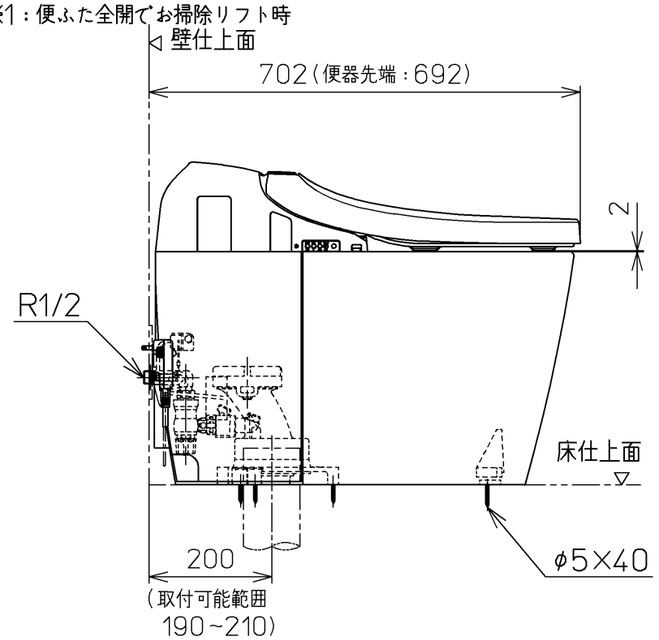

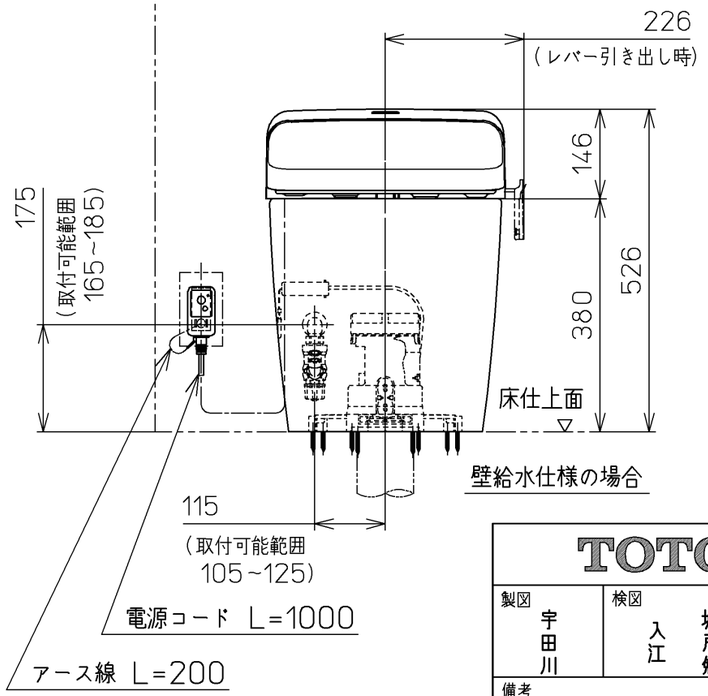

壁給水仕様の場合

TOTO		単位 mm	名称 ウォシュレット一体形便器
製図 宇田川	検図 入江 城戸勉	日付 15-01-16	尺度 1：10
備考 ネオレストDH1(水道直結式) 一般地・流動兼用、S排水		機能部：TCF9564V70 / 陶器部：CS987B	品番 CES9564T70
			図番 CES9564T70_A0100

A3　ページNo.　1-1　(改)